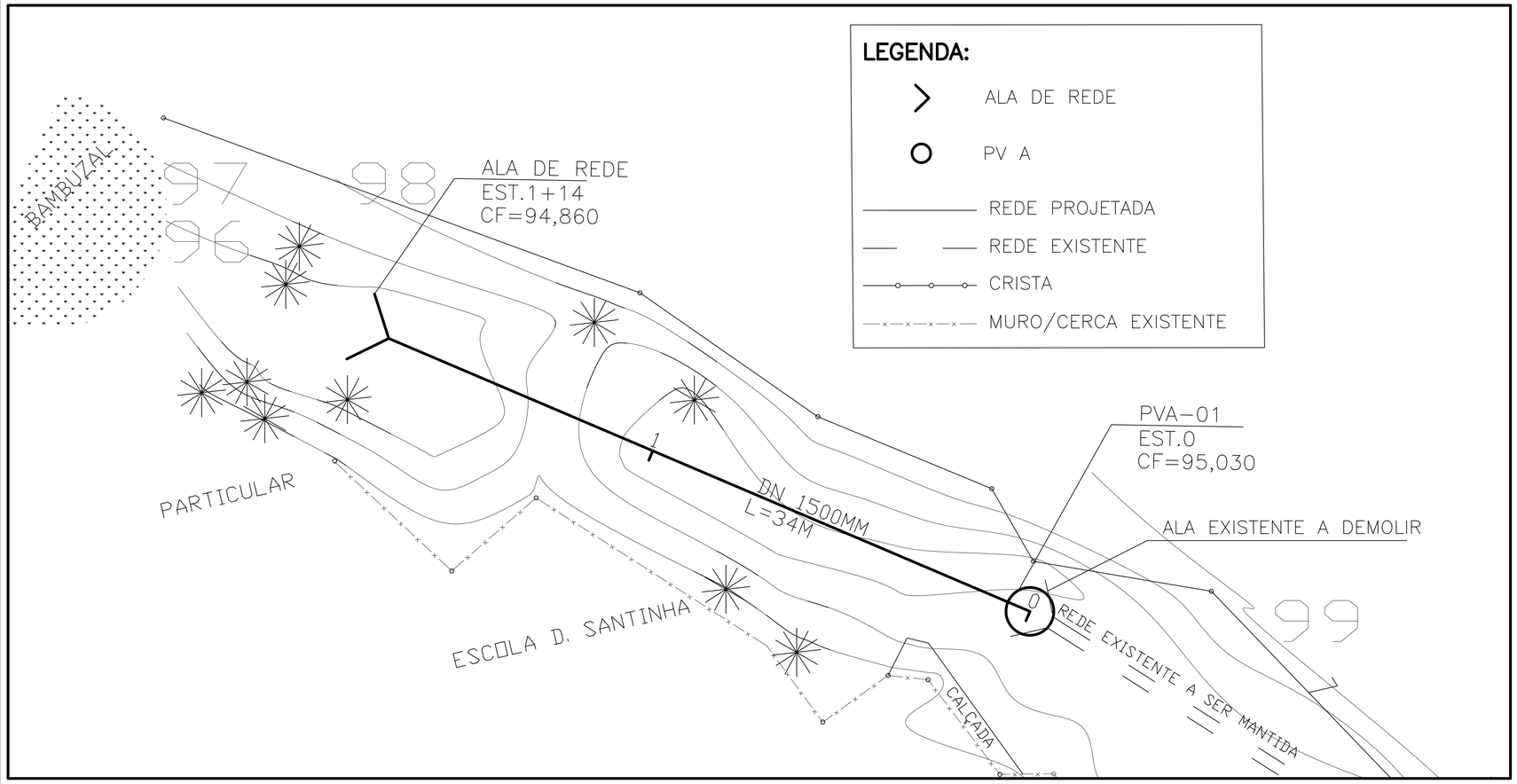

PLANTA
ESCALA 1:125

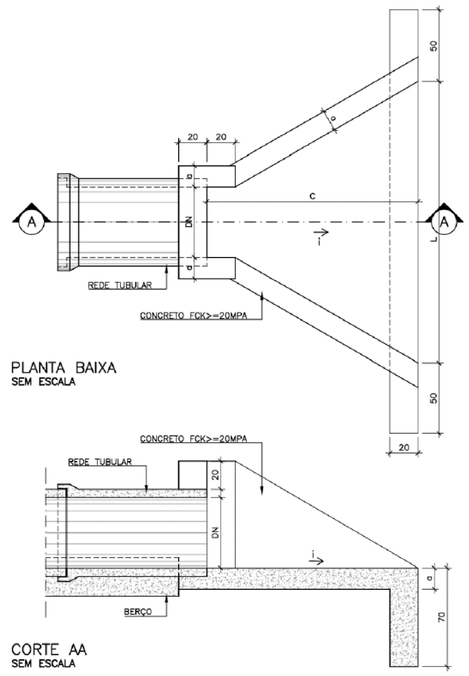

DIMENSÕES

DN (mm)	C(cm)	L(cm)	a(cm)
1500	200	360	20

DETALHE ALA DE REDE
S/ESCALA

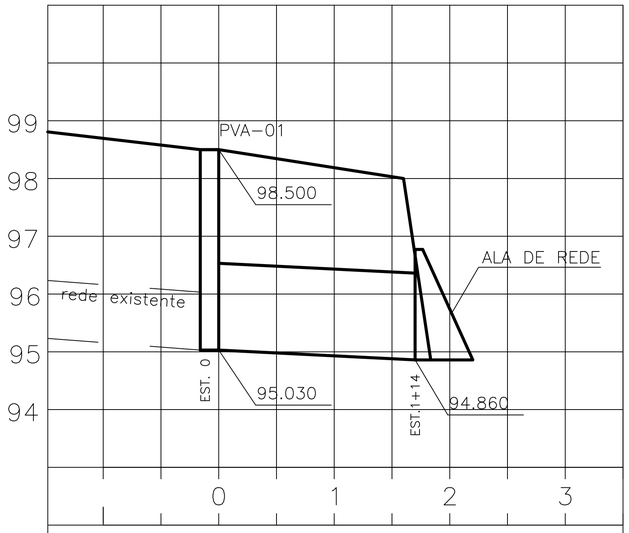

EXTENSÃO(m)	34.00	
DIÂMETRO(m)	1.50	
DECLIVIDADE(m/m)	0.005	

PERFIL
ESCALA V 1:50
ESCALA H 1:500

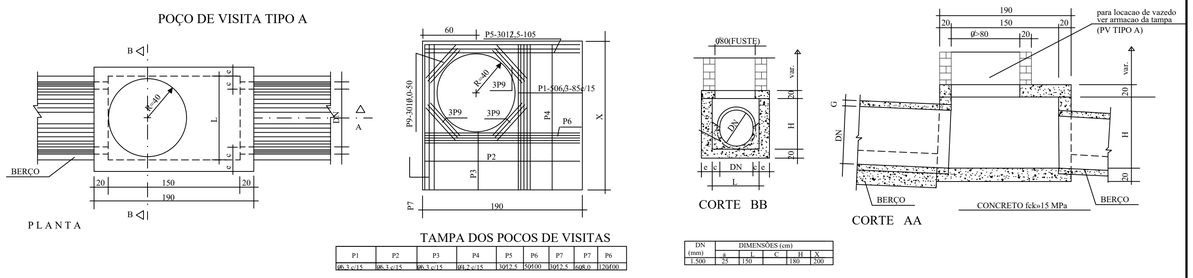

P1	P2	P3	P4	P5	P6	P7	P7	P6
Ø6.3 c/15	Ø6.3 c/15	Ø6.3 c/15	Ø12.5 c/15	3Ø12.5	5Ø100	1Ø12.5	6Ø8.0	12Ø100

DN (mm)	DIMENSÕES (cm)				
	a	L	C	H	X
1.500	25	150		180	200

DETALHE POÇO DE VISITA
S/ESCALA

OBSERVAÇÕES

OBSERVAÇÕES GERAIS:

1 - EFETUAR O ATERRO ATÉ ATINGIR A COTA 97,0M PARA EXECUTAR A ESCAVAÇÃO DA VALA

2 - AS TUBULAÇÕES DE ÁGUA PLUVIAL DA ESCOLA DONA SANTINHA DEVERÃO SER LANÇADAS NO PV MAIS PRÓXIMO

REVISÃO	DESCRIÇÃO	TIPO	ELABORADO	VERIFICADO	DATA
00	EMISSÃO INICIAL				03/03/2021

TIPOS DE EMISSÃO			
	A - PRELIMINAR B - P/ APROVAÇÃO C - P/ CONHECIMENTO	D - APROVADO E - P/ CONSTRUÇÃO F - "AS BUILT"	G - CANCELADO

REALIZAÇÃO:
PREFEITURA MUNICIPAL DE LAGOA SANTA
RUA SÃO JOÃO, Nº 290 – BAIRRO CENTRO
LAGOA SANTA–MG – CEP.: 33400–000
TEL.: (73) 3868–1360

ATERRO, DRENAGEM E OBRAS COMPLEMENTARES NA ESCOLA DONA SANTINHA

PROJETO DE DRENAGEM

AUTORIA DO PROJETO:
DIÓRGENES DE SOUZA BARBOSA
CREA: 147846/D

CONTRATANTE DO PROJETO:
RESPONSÁVEL DA CONTRATANTE

DATA: OUTUBRO/2022
ESCALA: INDICADA
CÓDIGO: PRJ-DRE

TÍTULO DOS DESENHOS:
PLANTA BAIXA - PERFIL - DETALHES

PRANCHA: 01/01

DIREITOS AUTORAIS RESERVADOS; PROIBIDO REPRODUÇÃO, DIVULGAÇÃO OU ALTERAÇÃO SEM ORDEM EXPRESSA DO AUTOR.

TÍTULO DOS DESENHOS:
DRENAGEM - ESCOLA DONA SANTINHA